ՄԻԱՁՈՒՅԼ ՏԵՂԱՄԱՍ ՄՏ-1

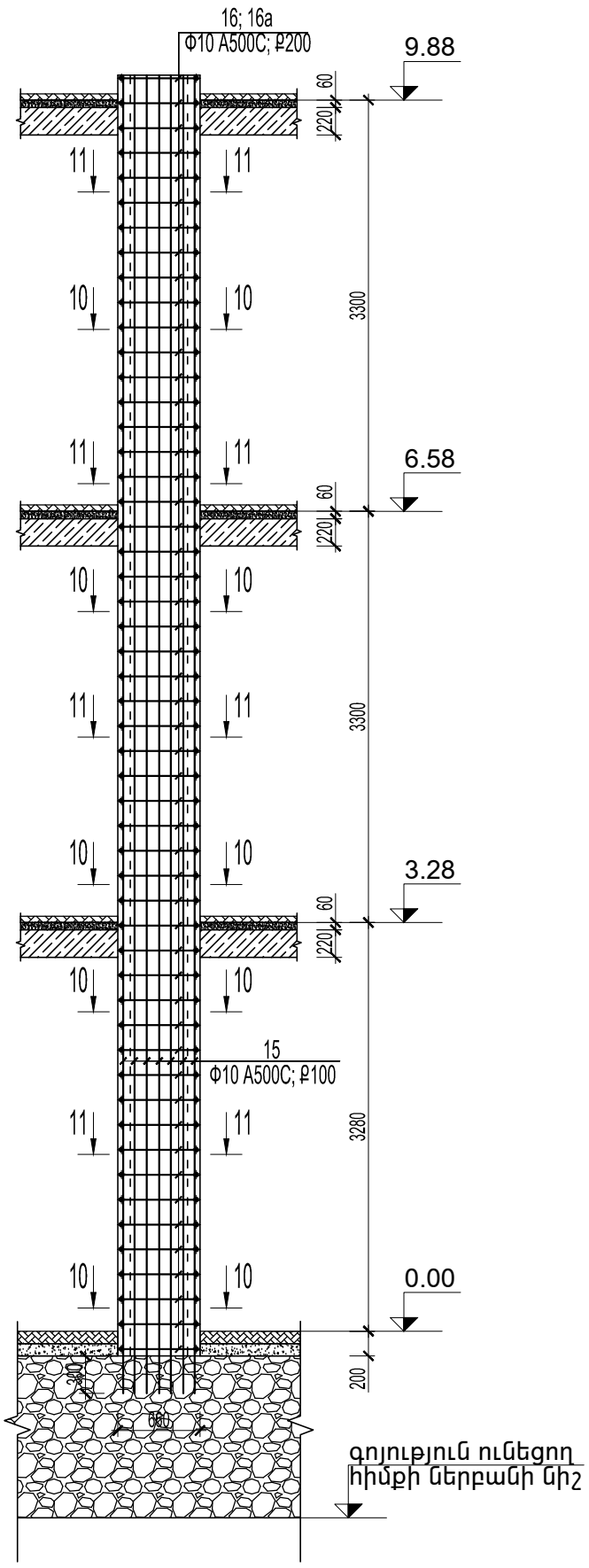

ՄԻԱՁՈՒՅԼ ՏԵՂԱՄԱՍ ՄՏ-2

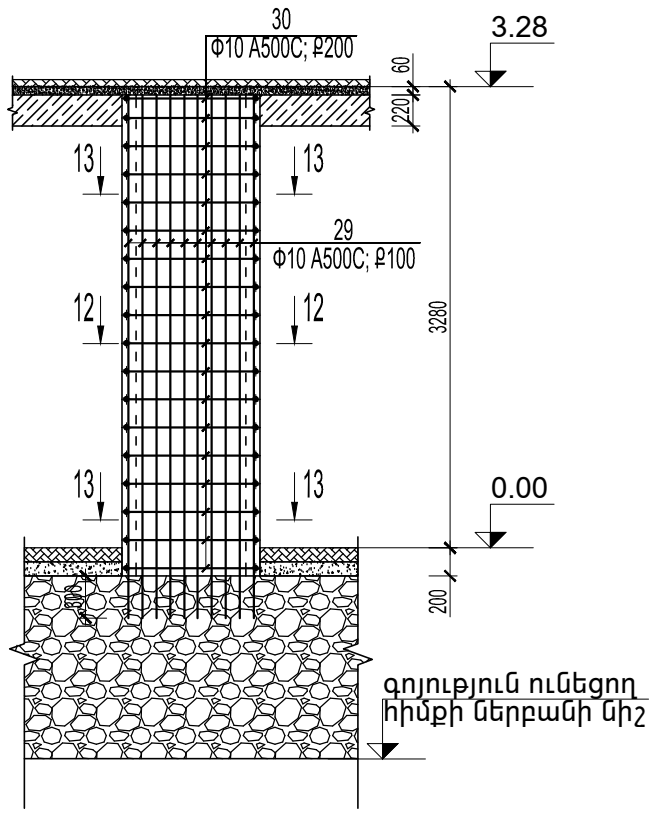

ՄԻԱՁՈՒՅԼ ՏԵՂԱՄԱՍ ՄՏ-3

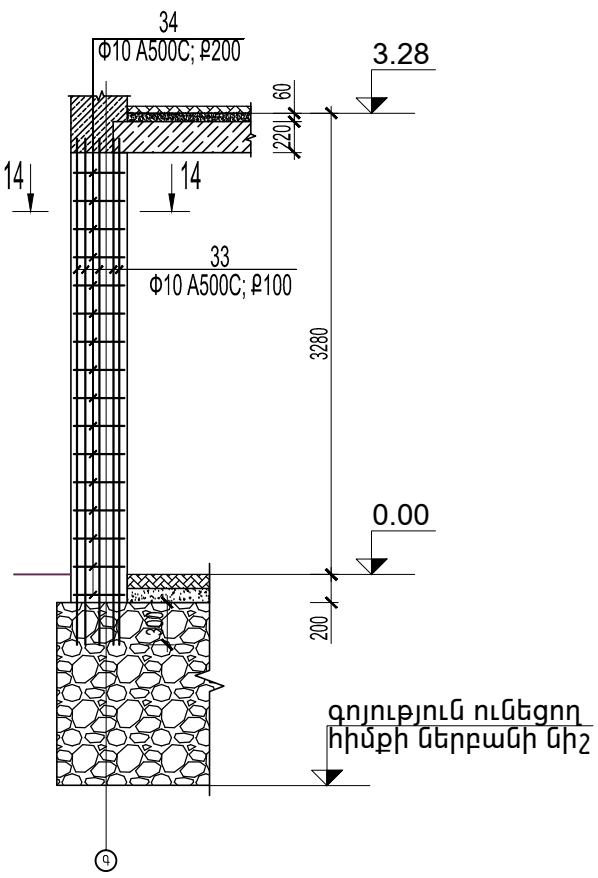

ԾՐԱԳՐԻ ԱՌԱՋԱԴՐԱՆՔ՝ TAN-07				ԹԱԼԻՆԻ ԹԻՎ 3 ՄԱՆԿԱՊԱՐՏԵԶԻ ՎԵՐԱԿԱՌՈՒՑՈՒՄ		
				ԿՈՆՍՏՐՈՒԿՏՈՐԱԿԱՆ ՄԱՍ	ՓՈՒԼ	ԹԵՐԹ	ԹԵՐԹԵՐ
					ԱՆ	Կ-13	44
ՆԱԽԱԳԾ.	Տ. ԳԱԲՐԻԵԼՅԱՆ			ՄԻԱՁՈՒՅԼ ՏԵՂԱՄԱՍ ՄՏ-1; ՄՏ-2; ՄՏ-3	INTER energia	ԻՆՏԵՐ էներգիա ՍՊԸ	
ՊԱՇՏՈՆ	ԱԶԳԱՆՈՒՆ	ՍՏՈՐԱԳՐ.					